Optimyst®

Installation and User's Guide

Model
Mapleton
MPT-LS-AM
500004330

We value your feedback!

Your input helps to create even better products and experiences.
Share the warmth and leave a review.

dimplex.com/sharethewarmth

YouTube @DimplexNorthAmerica

IMPORTANT SAFETY INFORMATION:
Read this manual first before attempting to install or use this electric fireplace. Always comply with the warnings and safety instructions contained in this manual to prevent personal injury or property damage.

To view the full line of Dimplex products, visit www.dimplex.com

Dimplex®

INSTALLER: LEAVE THIS MANUAL WITH THE APPLIANCE.
CONSUMER: RETAIN THIS MANUAL FOR FUTURE REFERENCE

55297 ISSUE 1
7217190100R00

Table of Contents

Registration 3

IMPORTANT INSTRUCTIONS 4

Technical Specifications 6

Electrical Rating 6

Product Dimensions 6

Package Contents 7

Water Supply 8

Optimyst Components 8

Water quality 8

Refilling the water bottle 8

Installation 9

General Operation 13

Maintenance 15

Troubleshooting 16

Wiring Diagram 17

Warranty 18

Conventions used in this manual:

NOTE:
Procedures and techniques that are considered important enough to emphasize.

CAUTION:
Procedures and techniques which, if not carefully followed, will result in damage to the equipment.

WARNING:
Procedures and techniques which, if not carefully followed, will expose the user to the risk of fire, serious injury, or death.

REGISTER YOUR PRODUCT ONLINE

www.dimplex.com/register

Please record your model and serial numbers for future reference.

Model _____

Serial Number _____

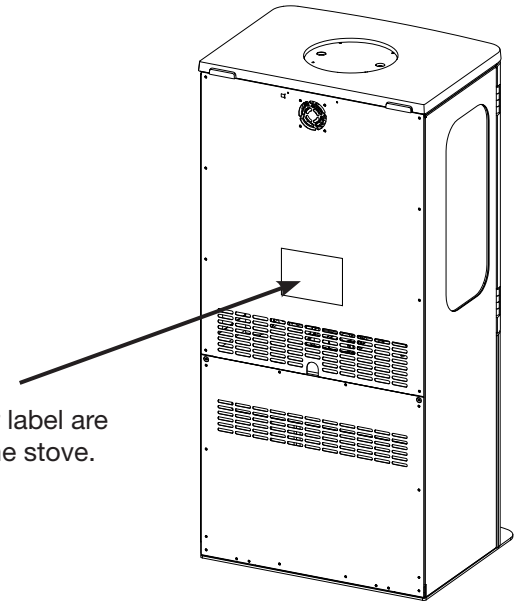

Model and serial number label are located on the back of the stove.

NO NEED TO RETURN TO THE STORE

If you have questions regarding the operation of this product or if you require service, before returning this product to the place of purchase.

For technical support, contact us at:

www.dimplex.com/support

or

Toll-Free 1-888-346-7539

Please have your model number and product serial number ready.

SAVE THESE INSTRUCTIONS

IMPORTANT INSTRUCTIONS

WARNING: Read all instructions and warnings carefully before starting installation. Failure to follow these instructions may result in a possible electric shock, fire hazard and will void the warranty.

When using electrical appliances, basic precautions should always be followed to reduce the risk of fire, electric shock, and injury to persons, including the following:

① Read all instructions before using the unit.

② The heater is hot when in use. To avoid burns, do not let bare skin touch hot surfaces. The trim around the heater outlet becomes hot during heater operation.

CAUTION: High Temperature, keep electrical cords, drapery, and other furnishings at least 3ft (.9m) from the front of the heater and away from the side and rear.

③ Extreme caution is necessary when any heater is used by or near children or invalids and whenever the unit is left operating and unattended.

④ Always unplug the unit when not in use.

⑤ Do not operate any unit with a damaged cord or plug, if it malfunctions or if the unit has been dropped or damaged in any manner. Unplug the unit and have it inspected by a reputable electrician before using.

⑥ Do not use outdoors.

⑦ The unit is not intended for use in bathrooms, laundry areas and similar indoor locations. Never locate unit where it may fall into a bathtub or other water container.

⑧ Do not run the cord under carpeting. Do not cover cord with throw rugs, runners, or the like. Arrange cord away from traffic area and where it will not be tripped over.

⑨ To disconnect the unit, turn the controls off, then remove the plug from the outlet.

⑩ Always use properly grounded, fused and polarized outlets.

⑪ Do not insert or allow foreign objects to enter any ventilation or exhaust opening as this may cause an electric shock or fire, or damage to the heater.

⑫ To prevent a possible fire, do not block air intake or exhaust in any manner. Do not use on soft surfaces, like a bed, where openings may become blocked.

⑬ All electrical heaters have hot and arching or sparking parts inside. Do not use in areas where gasoline, paint, or flammable liquids are used or stored or where the unit will be exposed to flammable vapors.

⑭ Do not modify the unit. Use it only as described in this manual. Any other use not recommended by the manufacturer may cause fire, electric shock or injury to persons.

⑮ To reduce the risk of electric shock, this appliance must be grounded. Avoid the use of an extension cord. Extension cords may overheat and cause a risk of fire. Always plug heaters directly into a wall outlet/receptacle. Never use with an extension cord or relocatable power tap (outlet/ power strip).

⑯ Do not burn wood or other materials in the unit.

⑰ Always use a certified electrician should new circuits or outlets be required.

⑱ Disconnect the power supply before performing any cleaning, maintenance or relocation of the unit.

⑲ When transporting or storing the unit and cord, keep in a dry place, free from excessive vibration and store so as to avoid damage.

⑳ The stove must not be located directly below a socket outlet.

㉑ The stove must be positioned so that the plug is accessible.

㉒ Do not block the heat outlet or any of the air vents on this product.

WARNING: Remote control contains small batteries. Keep away from children. If swallowed, seek medical attention immediately.

WARNING: Do not install battery backwards, charge, put in fire or mix with used or other battery types - may explode or leak causing injury.

NOTE: Changes or modifications not expressly approved by the party responsible for compliance could void user's authority to operate the equipment.

CAUTION
RISK OF ELECTRIC SHOCK
DO NOT OPEN
NO USER-SERVICEABLE PARTS INSIDE

⚠ IMPORTANT INSTRUCTIONS

FCC Compliance

⚠ **CAUTION:** This unit has been tested and found to comply with the limits for Class B digital device, pursuant to part 15 of the FCC Rules. These limits are designed to provide reasonable protection against harmful interference in a residential installation. This unit generates, uses and can radiate radio frequency energy and, if not installed and used in accordance with the instructions, may cause harmful interference to radio or television reception, which can be determined by turning the unit OFF and ON, the user is encouraged to try to correct the interference by one or more of the following measures:

- Reorient or relocate the receiving antenna.
- Increase the separation between the unit and the receiver.
- Connect the unit into an outlet on a circuit different from that to which the receiver is connected.
- Consult the dealer or an experienced radio/TV technician for help.

This unit complies with Part 15 of the FCC Rules. Operation is subject to the following two conditions: (1) This unit may not cause harmful interference, and (2) this unit must accept any interference received, including interference that may cause undesired operation.

⚠ **FCC CAUTION:** Any changes or modifications not expressly approved by the party responsible for compliance could void the user's authority to operate this equipment.

Grounding Instructions

This product must be grounded. If it should malfunction or breakdown, grounding provides a path of least resistance for electric current to reduce the risk of electric shock. This product is equipped with a cord having an equipment-grounding conductor and a grounding plug.

The plug must be plugged into an appropriate outlet that is properly installed and grounded in accordance with all local codes and ordinances.

This product is for use on a 120V circuit and has a grounding plug that looks like the plug in the following figure. Make sure that the product is connected to an outlet having the same configuration as the plug. No adapter should be used with this product.

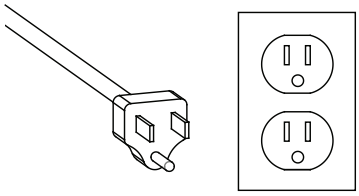

⚠ **DANGER**: Improper connection of the equipment-grounding conductor can result in a risk of electric shock. Check with a qualified electrician or serviceman if you are in doubt as to whether the product is properly grounded. Do not modify the plug provided with the product – if it will not fit the outlet, have a proper outlet installed by a qualified electrician.

⚠ IMPORTANT INSTRUCTIONS

The front of the Optimyst stove must maintain 1 meter (3 feet) from any surrounding furniture, overhanging curtains, or other obstructions.

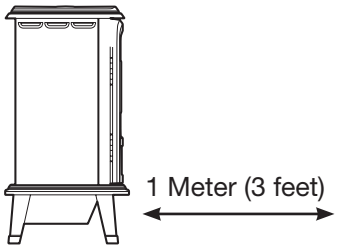

! **NOTE:** When placing this stove into an existing chimney breast ensure that the opening has been blocked to avoid any draft effecting the flame effect or the heater.

Before installation, check that the supply voltage is 120 V.

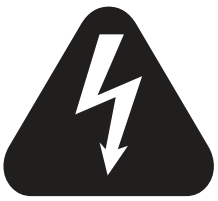

! **NOTE:** The Optimyst stove must be plugged into AC power. Take the time to thoroughly read all safety warnings and instructions before installing the device. Carefully remove all packing items and read the warning labels on the device. Please keep the packing for future use in case of any necessary moving of the unit.

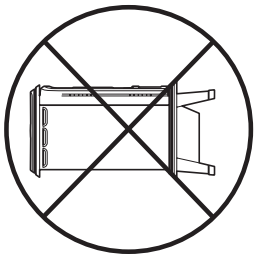

Always ensure that the Optimyst stove is sitting on a level surface.

Once installed, never move the Optimyst stove or lay it on its back without draining the water from the sump and water tank.

The water tank, sump, nozzle, tank lid, and air filters must be cleaned regularly, particularly in hard water areas where limescale deposits form.

If you intend to not use the Optimyst stove for longer than 1 week, drain the water from the sump, and water tank. Ensure the sump is dry.

! **NOTE:** It may be possible to hear a noise caused by the operation of the flame effect. That is normal and should not be a cause for concern. The flame effect can be used with or without heating.

Electrical Rating

Heat Output		120V	
Nominal Heat Output	P_{Nom}	1.15	kW
Minimum Heat Output	P_{min}	0.6	kW
Maximum Continuous Heat Output	P_{max}	1.15	kW
Auxiliary Electricity Consumption			
In Standby Mode	P_{Nom}	0.5	W
Flame Only	P_{Nom}	135	W

Product Dimensions

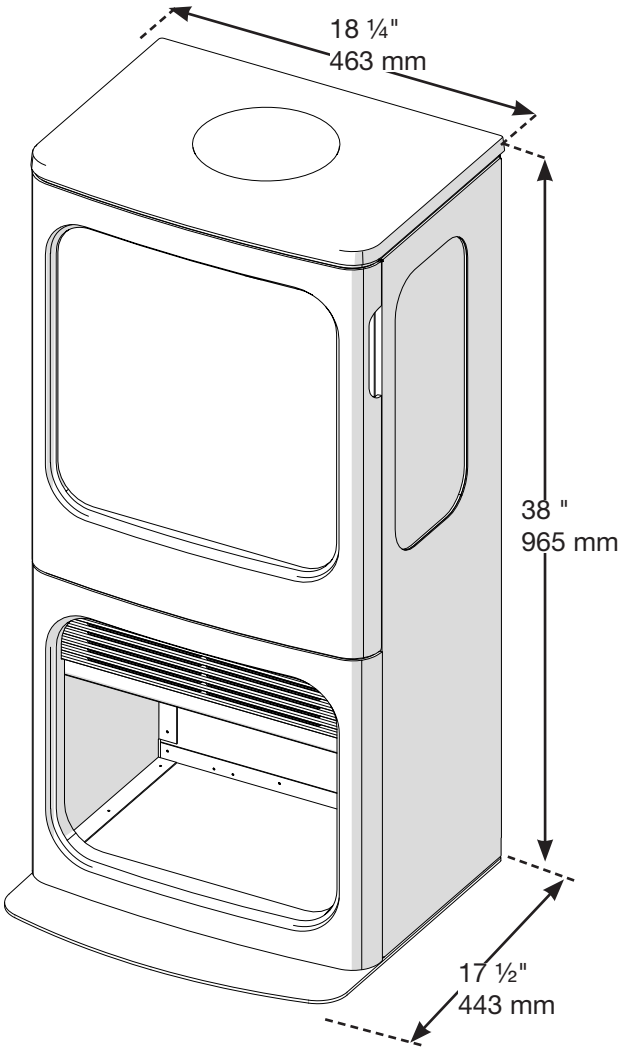

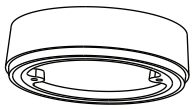

Flue collar accessory fits 6" flue (152 mm).

Package Contents

	Optimyst stove
	Log Set
	Remote Control

	Installation and User Guide
	Transducer
	Water tank
	Brush

Optional accessories

	Flue collar (sold separately)

Optimyst Components

To access these components, open the stove door and remove the logs.

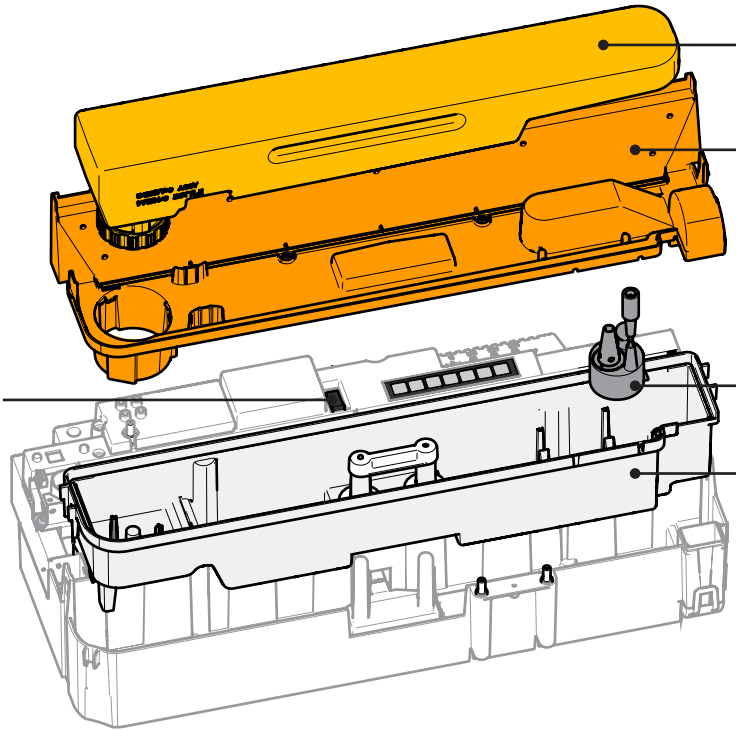

Optimyst features antimicrobial technology to inhibit the growth of bacteria by up to 99.99% (tested to ISO 22196 standard.) Regular cleaning and maintenance is required.

Water quality

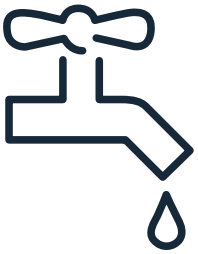

- Normal clean tap water should be used.
- In areas with hard water, filtered water is recommended. This prevents the build up of lime scale deposits and along with regular maintenance helps to prolongs the life of the product. More frequent cleaning and maintenance may be required.
- Unfiltered water supplied from a well or any other unmonitored supply is not recommended.
- Do not drink the water from the water reservoir or water tank.

Refilling the water bottle

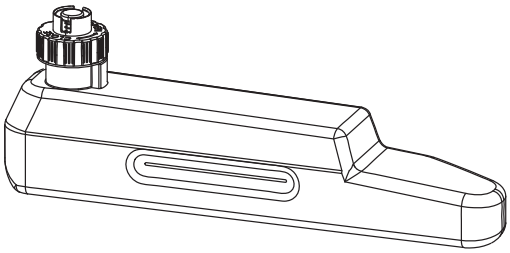

- The water bottle will need to be refilled every 9 to 12 hours of operation, depending on flame setting.
- Remove the water tank lid by turning it anti-clockwise, and fill it with clean water.
- When screwing the water tank lid back on, be careful to not over tighten the lid.

1 Fill the water tank

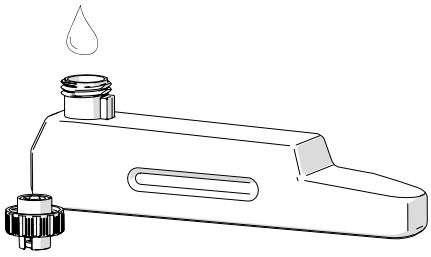

Remove the water tank lid by turning it anti-clockwise, and fill it with clean water.

When screwing the water tank lid back on, be careful to not over tighten the lid.

Reinstall the water tank into the stove.

! **NOTE:** Only fill the water tank with clean water. This is necessary to produce the flame effect.

2 Plug in the stove and turn it on

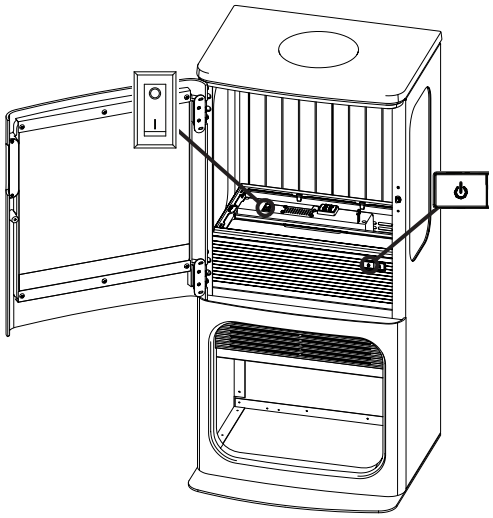

Plug the Optimyst stove power cord into a 15 amp, 120 V outlet.

Turn on the power switch on the cassette and press the standby button on the stove.

! **NOTE:** Ensure that the power cord is not trapped under the Optimyst stove as it could cause the cord to be damaged.

3 Place the log set

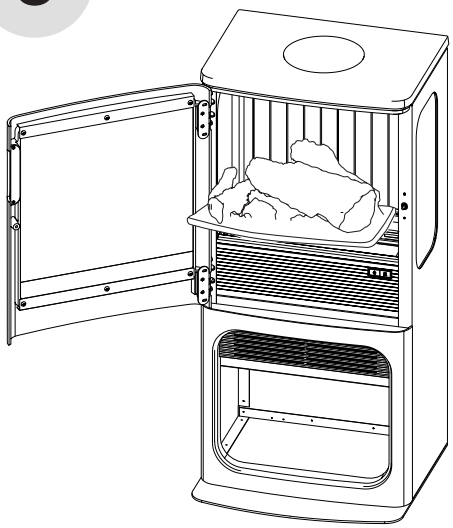

Place the log set inside the stove for the finished look.

Add logs in the log storage below if desired. Do not fill above the spacer bar.

Installing the flue collar accessory

(optional accessory sold separately)

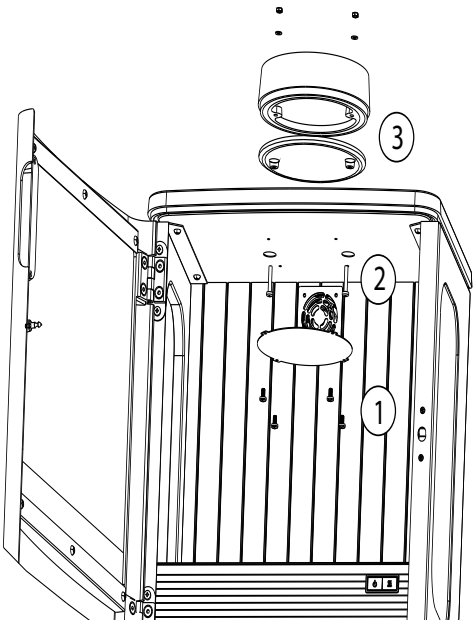

1. Open the door and remove the four screws for the inner reflective panel. Set aside to refit later.
2. Unscrew the two screws holding the lid cap in place. Use a small screwdriver through the hole to push up the cap so it can be lifted and removed.
3. Fit the flue collar accessory onto the top lid and align the fixing holes. Fit the two long screws provided with the flue collar through the lid and secure with nuts provided.
4. Refit the inner reflective panel with the four screws.

General Operation

⚠ **WARNING:** This electric stove must be properly installed before it is used.

! **NOTE:** After a power interruption the stove will return to Standby mode and retain the previously used settings.

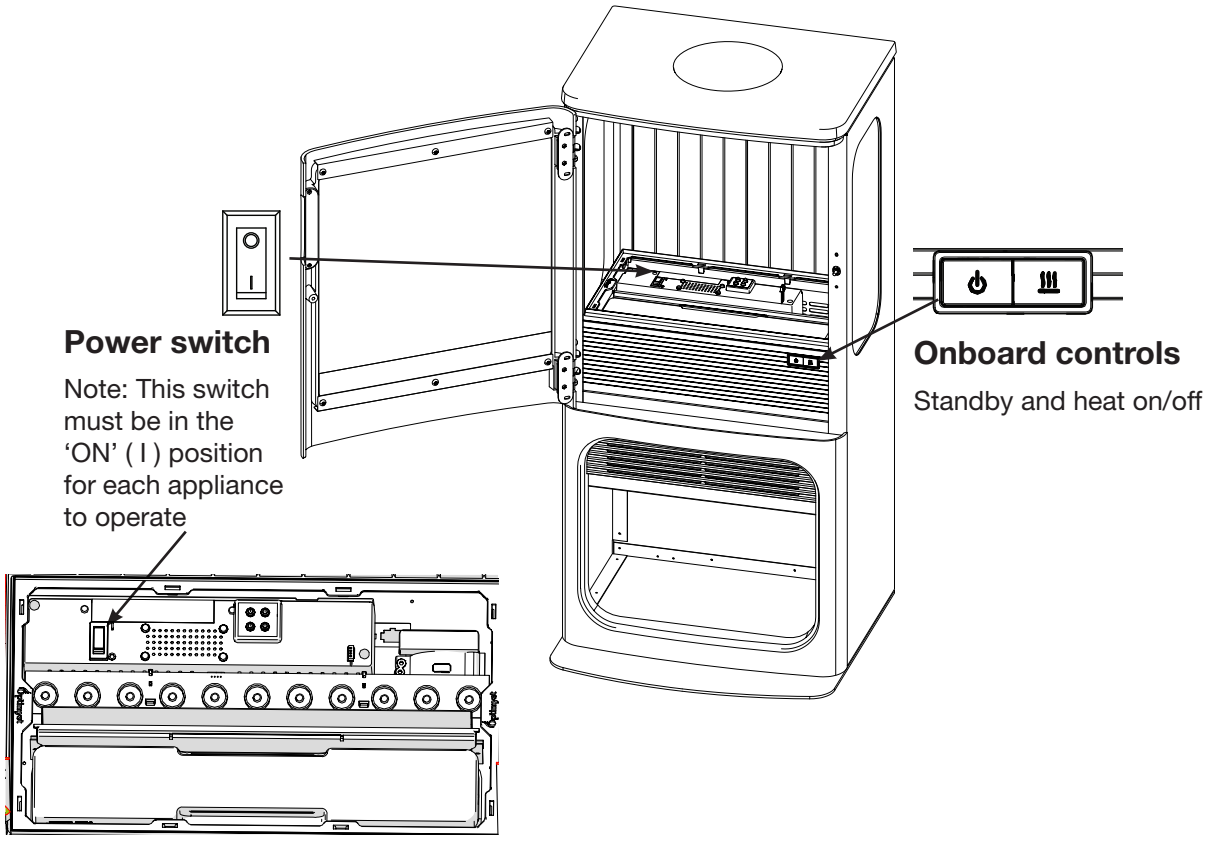

Special Functions (using onboard controls)

Disable heat: While product is running, hold heat button for 10 seconds to disable heat. The product will beep twice to indicate heat is disabled. When the user tries to turn on the heat the product will beep 4 times and display CD52 on handset. To re-enable heat mode, hold heat button for 10 seconds while product is running. The product will beep once and will resume normal heat function.

Auto-start at power on: While product is running, hold standby button for 10 seconds to enable auto-start when product is powered on. The product will beep twice to indicate auto-start mode is activated. Heat does not auto-start when this mode is active, the user must manually turn heat on. To disable auto-start, hold standby button for 10 seconds when product is running. The product will beep once to indicate auto-start is disabled. When powered on the product will start in standby mode.

Remote Control Operation

! NOTE: After a power interruption the stove will return to Standby mode and retain the previously used settings.

1. Display Screen
2. ‘Menu’ Button
3. ‘Back’ Button
4. ‘Advance’ Button (ADV)
5. ‘Up and Down’ Arrows
6. ‘Enter’ Button (Press to Activate the Remote)

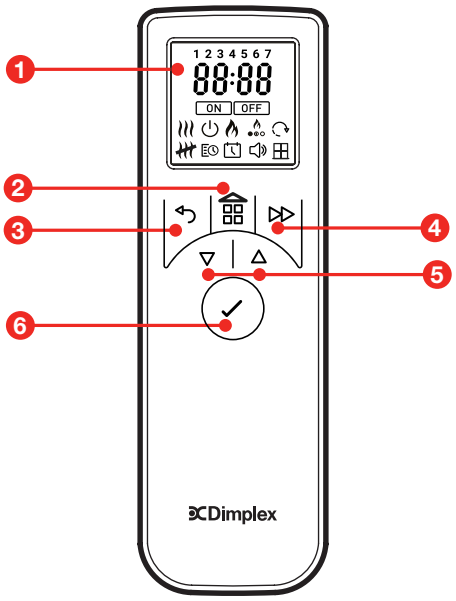

Navigation

To use the functions, press menu and use the ▽ or △ arrows until the desired selection is flashing. Press ⊘ to confirm selection. Use the ▽ or △ arrows to adjust the setting and press ⊘ to select.

Sleep Mode

The remote control display turns off when not in use to conserve power. To activate the remote, press ⊘. There is a small delay before the screen turns on.

Standby

When it is in standby, the remote will display OFF. Press ⊘ to turn it on. When the unit is on, the remote will display ON. Use the arrows to select the standby icon to put it in standby.

Pairing the remote control

Your remote control is already paired with your product from the factory. If it ever disconnects or you get a new remote, it will need to be paired again. To pair the remote to the fireplace:

1. Open the drawer and press the rocker switch to the on (I) position. You should hear an audible beep.
2. Press and hold ⊘ until PAIR appears on the display
3. Bring the remote control close to the product where the receiver is.
4. The product will start to beep and blink
5. Press ⊘ to complete the pairing process. The product will go into standby mode.
6. To restart product pairing mode at any time, hold the standby button for 3 seconds when in standby mode. The standby button will flash blue to indicate pairing mode is started and times out after 15 seconds.

Operation

	Standby	Toggles standby on and off. There is a 45-second warm up sequence after pressing this button before the flame starts.
	Flame Intensity	Adjust the flame height of the product for optimal performance. There are six levels of flame intensity. After prolonged use, a higher setting may be required to reach the desired flame effect, which may indicate that the transducer needs to be replaced. Press or on manual controls to desired Flame intensity On remote, select and adjust as needed. Please give the flame generator time to react to the changes you make.
	Volume and crackle sound	Select the volume of the crackle sound from the five volume settings or to turn off the crackle sound. For authenticity you can add the sound of crackling logs to the flame effect. Select the icon on the remote to adjust the sound level by pressing ▽ or △ followed by ENTER to select. On the manual controls the button turns the sound on/off.
	Heat On / Manual Mode	Press to turn heat on/off on manual controls. With remote, after selecting , use ▽ or △ adjust to the desired room temperature. Note the default temperature setting is 21°C and the maximum temperature set point on the product is 30°C. Press enter to confirm,
High/low heat mode		While heat menu is active, hold the advance button for 3 seconds to access the Hi/Lo heat output menu. Hi = full heat output, Lo = half heat output, followed by ENTER to select.
	Heat Off (Remote)	To turn Heat OFF, Press the Menu or Back button, then use ▽ or △ to highlight the symbol and press Enter to select.
	Date/Time (Remote)	Date and time must be set up prior to use or after changing the batteries. To set the date and time on the remote: 1. Press Enter when the is blinking 2. Press ▽ and △ to set the Hour, press Note: this product uses as 24-hour clock. 3. Press ▽ and △ to set the Minutes, press 4. Press ▽ and △ to set the Day, press 5. Press ▽ and △ to set the Month, press 6. Press ▽ and △ to set the Year, press 7. Press ▽ and △ to select ON/OFF for the Daylight saving time, press Enter to confirm and returns to home screen.

	Timer Schedule (Remote)	This features will allow the product to turn on or off automatically at scheduled times. Four times slots are available throughout the day and these can be customised for each day of the week. To toggle the timer schedule on or off, navigate to . Select ON or OFF. To re-programme the factory default programs: 1. Navigate to . Select Edit. Press . *Days of the weeks are now displayed at the top of the screen* Day 1 = Monday, Day 2 = Tuesday, Day 3 = Wednesday, Day 4 = Thursday, Day 5 = Friday, Day 6 = Saturday, Day 7 = Sunday 2. Press △ to navigate to the desired day and press . P1 will be displayed on screen 3. Press Enter to select P1, or press △ to navigate to P2, P3 or P4. Press . ON will be displayed 4. Use ▽ or △ to adjust the ON Hour time, press 5. Use ▽ or △ to adjust the ON Minute time, press 6. Use ▽ or △ to adjust the Temperature setting, press OFF will be displayed 7. Press ▽ or △ to adjust the OFF Hour time, press Enter to Confirm 8. Press ▽ or △ to adjust the OFF Minute time, press Enter to Confirm 9. Press Enter to modify Programme P2, follow steps 5-12, Press △ to skip to P3 10. Press Enter to modify Programme P3, follow steps 5-12, Press △ to skip to P4 11. Press Enter to modify Programme P4, follow steps 5-12 To copy newly programmed P1-P4 heating programmes to other days, press and hold ADV button COPY will be displayed then navigate UP/DOWN buttons to other days, while the day flashing press and hold ENTER button to paste, PASTE will be displayed to confirm the setting.

Advanced functions		
To access the functions below, press and hold the Menu and Advance button ▷▷ at same time for 3 seconds to access the Advance menu options. Use the ▽ or △ unit you see the desired menu & press ENTER to select. Note Sb feature not enabled for this product		
rb	**Runback Timer**	The product will go to standby after designated period. Select ON using ▽ or △ (will be flashing) and Enter to go to time menu. Press ▽ or △ to highlight desired preset time period (30min, 1hr, 1.5hr, 2hr, 4hr, 8hr) and ENTER to select. Will highlight rb on screen when active.
FP	**Frost Protection**	Frost protect mode prevents the room from freezing. The heater will turn on if the room temperature drops below 7°C. Will indicate FP on the screen when active.
°C °F	**Temperature Unit Display**	User can change the Units of the temperature (°C and °F). Use ▽ or △ to select and to confirm.

Remote Control Battery Replacement

To replace the batteries:

1. Remove battery cover of the remote.
2. Correctly install two AA batteries in the battery holder.
3. Secure the battery cover.

Batteries must be recycled or disposed of properly. Check with your Local Authority or Retailer for recycling advice in your area.

Cleaning

WARNING: Disconnect power and allow 10 minutes for the heater to cool before attempting any maintenance or cleaning to reduce the risk of fire, electric shock or damage to persons.

WARNING: The Optimyst stove should not be operated with an accumulation of dust or dirt on or in the unit, as this can cause a build-up of heat and eventual damage.

NOTE: Avoid spilling any water to prevent water damage to electronics.

Water Tank	1. Empty the water tank and thoroughly clean the cap and its seals with the supplied brush. 2. Add warm water and washing-up liquid, shake, and rinse thoroughly. 3. Refill with clean water and tighten the cap.	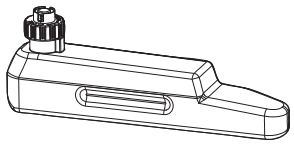
Tranducer	1. Disconnect the transducer cable and set it aside 2. Soak the transducer in a solution of half vinegar and half water for 20 minutes. 3. Use the brush to dislodge any calcium build up. 4. Rinse the transducer with water.	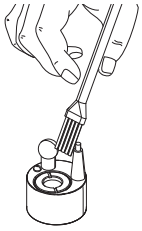
Sump	1. Remove the nozzle by pushing the tabs at the front of the module. 2. Gently lift out the sump, empty it, and clean with warm soapy water using the supplied brush. 3. Rinse thoroughly with clean water.	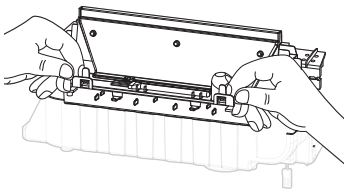
Air Filter	1. Remove the air filter. 2. Rinse the filter and dry with a towel. 3. Reinstall with the coarse black side facing outward.	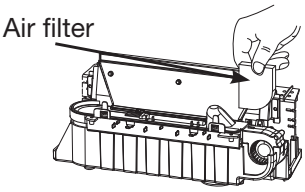
Surface Cleaning	Use a soft clean duster to clean the surfaces of the Optimyst stove. Do not use abrasive cleaners.	
Heater Assembly	Use a dry cloth to remove any dust build-up on the front grille at the base of the Optimyst stove.	

Servicing
Except for installation and cleaning described in this manual, an authorized service representative should perform any other servicing.

Troubleshooting

Problem	Cause	Solution
The flame effect will not start.	Low water level. CD01/CD51 is displayed.	Check that the water tank is full and there is water in the sump.
	The Transducer Unit is not sitting correctly in the sump.	Ensure the Transducer in sitting down into the moulded recess in the sump. Ensure the transducer cable is not obstructed, and that it is connected by pressing it firming into the socket
The flame effect is too low.	Flame effect is set too low.	Increase level of flame. See 'Operation'
	The transducer is dirty.	Clean the transducer. See ‘Cleaning’ for a step by step procedure. If problem persists, replace the transducer.
The flame effect has too much smoke.	Flame effect setting is too high.	Decrease level of flame. See 'Operation' Give the transducer some time to adjust to the new setting.
The heater will not start.	The temperature set point is too low.	Increase temperature set point. See ‘Operation’.
	The heat function has been disabled. CD02/CD52 is displayed.	Please contact our Customer Service team.
	The on board thermostat has exceeded the allowable temperatue CD03/CD33 is displayed.	Inspect the product and remove any obstruction to the heater or to the airflow around the product. Unplug the product and allow it to cool for 10 minutes.
	The thermostat has been damaged Err/CD20 is displayed.	Please contact our Customer Service team.
	The thermal safety cut-out has activated.	Inspect the product and remove any obstruction to the heater. See 'Thermal Safety Cut-out' on how to reset the cut-out
The product will not start	Power cord is not plugged in.	Check power cord is connected to the wall socket correctly. Ensure the power is turned on.
	The connection between the PCB and the display board has failed. CD04/CD40 is displayed	Contact customer service
	There is an error on the PCB CD5/CD23 is displayed	Contact customer service

Two-Year Limited Warranty

Products to which this limited warranty applies

This limited warranty applies to your newly purchased Dimplex Mapleton stove. This limited warranty applies only to purchases made in any province of Canada except for Yukon Territory, Nunavut, or Northwest Territories or in any of the 50 States of the USA (and the District of Columbia) except for Hawaii and Alaska. This limited warranty applies to the original purchaser of the product only and is not transferable.

Products excluded from this limited warranty

Products purchased in Yukon Territory, Nunavut, Northwest Territories, Hawaii, or Alaska are not covered by this limited warranty. Products purchased in these States, provinces, or territories are sold AS IS without warranty or condition of any kind (including, without limitation, any implied warranties or conditions of merchantability or fitness for a particular purpose) and the entire risk of as to the quality and performance of the products is with the purchaser, and in the event of a defect the purchaser assumes the entire cost of all necessary servicing or repair.

What this limited warranty covers and for how long

Products, other than fireplace surrounds (mantels) and trims, covered by this limited warranty have been tested and inspected prior to shipment. Subject to the provisions of this warranty, Glen Dimplex Americas Ltd. (herein called Glen Dimplex Americas) warrants such products to be free from defects in material and workmanship for a period of 2 years from the date of the first purchase of such products as follows: (a) a repair or replacement warranty on defective products or parts, including in-home services, for the first year following the date of first purchase; and (b) thereafter, a replacement of parts warranty on defective products and parts (with no in-home services) for the 1 year period commencing on the first anniversary of first purchase and ending on the second anniversary of the date of first purchase.

Glen Dimplex Americas fireplace surrounds (mantels) and trims covered by this limited warranty have been tested and inspected prior to shipment and, subject to the provisions of this warranty, Glen Dimplex Americas warrants such products to be free from defects in material and workmanship for a period of 1 year from the date of first purchase of such products. Warranty services do not include in-home services.

The limited 2 year warranty period for products other than fireplace surrounds (mantels) and trims and the limited 1 year warranty period for fireplace surrounds (mantels) and trims also applies to any implied warranties that may exist under applicable law. Some jurisdictions do not allow limitations on how long an implied warranty lasts, so the above limitation may not apply to the purchaser.

What this limited warranty does not cover

This limited warranty does not apply to products that have been repaired (except by Glen Dimplex Americas or its authorized service representatives) or otherwise altered. This limited warranty does further not apply to defects resulting from misuse, abuse, accident, neglect, incorrect installation, improper maintenance or handling, or operation with an incorrect power source.

What you must do to get service under this limited warranty

Defects must be brought to the attention of Technical Service at 1-888-346-7539. Please have proof of purchase, catalogue/model and serial numbers available when calling. Limited warranty service requires a proof of purchase of the product.

What Glen Dimplex Americas will do in the event of a defect

In the event a product or part covered by this limited warranty is proven to be defective in material or workmanship during (i) the 2 year limited warranty period for products other than fireplace surrounds (mantels) and trims, and (ii) the 1 year limited warranty period for surrounds (mantels) and trims, you have the following rights:

- Limited warranty service will be performed solely by dealers or service agents of Glen Dimplex Americas authorized to provide limited warranty services.
- For products (other than surrounds (mantels) and trims) for the period ending at midnight on the first anniversary of the date of first purchase, Glen Dimplex Americas will in its sole discretion either repair or replace such defective product or part without charge. If Glen Dimplex Americas is unable to repair or replace such product or part, or if repair or replacement is not commercially practicable or cannot be timely made, Glen Dimplex Americas may, in lieu of repair or replacement, choose to refund the purchase price for such product or part. This limited warranty entitles the purchaser to on-site or in-home warranty services. Accordingly, Glen Dimplex Americas will be responsible for all labour and transportation costs associated with the repair or replacement of the product or part except as follows: (i) charges may be levied for travel costs incurred to travel to the purchaser's site where the product is located if the purchaser's site is beyond 30 miles (48 km) from the closest service depot of Glen Dimplex Americas dealer or service agent; and (ii) the purchaser is solely responsible for providing clear access to all serviceable parts of the product.
- For products (other than surrounds (mantels) and trims) for the period commencing at 12:01 a.m. on the day after the first anniversary of the first purchase and ending at midnight on the second anniversary of the date of first purchase, this limited warranty entitles the purchaser to replacement parts only without charge. If Glen Dimplex Americas is unable to replace such part, or if replacement is not commercially practicable or cannot be timely made, Glen Dimplex Americas may, in lieu of replacement, choose to refund the purchase price for such part. The purchaser shall not be entitled to on-site or in-home warranty services. The purchaser shall be responsible for all expenses incurred for the removal of the part and installation of the replacement part including, without limitation, all shipping costs and transportation costs to and from the authorized dealer's or service agent's place of business and all labour costs. Such costs shall not be the responsibility of Glen Dimplex Americas.
- For surrounds (mantels) and trims for the period ending at midnight on the first anniversary of the date of first purchase, Glen Dimplex Americas will in its sole discretion either repair or replace such defective surrounds (mantels) and trims or part thereof without charge. If Glen Dimplex Americas is unable to repair or replace such product or part, or if repair or replacement is not commercially practicable or cannot be timely made, Glen Dimplex Americas may, in lieu of repair or replacement, choose to refund the purchase price for such product or part. The purchaser shall not be entitled to on-site or in-house services. The purchaser is responsible for all expenses incurred for repair or replacement of such product or part including, without limitation, all shipping costs and transportation costs to and from the authorized dealer's or service agent's business and all labour costs. Such costs shall not be the responsibility of Glen Dimplex Americas.
- On-site or in-home services not provided under this warranty may be performed at the purchaser's specific request and expense at Glen Dimplex Americas then-current rates for such services.

What Glen Dimplex Americas and its dealers and service agents are also not responsible for:

IN NO EVENT WILL GLEN DIMPLEX AMERICAS, OR ITS DIRECTORS, OFFICERS, OR AGENTS, BE LIABLE TO THE PURCHASER OR ANY THIRD PARTY. WHETHER IN CONTRACT, IN TORT, OR ON ANY OTHER BASIS, FOR ANY INDIRECT, SPECIAL, PUNITIVE, EXEMPLARY, CONSEQUENTIAL, OR INCIDENTAL LOSS, COST, OR DAMAGE ARISING OUT OF OR IN CONNECTION WITH THE SALE, MAINTENANCE, USE, OR INABILITY TO USE THE PRODUCT, EVEN IF GLEN DIMPLEX AMERICAS OR ITS DIRECTORS, OFFICERS, OR AGENTS HAVE BEEN ADVISED OF THE POSSIBILITY OF SUCH LOSSES, COSTS OR DAMAGES, OR IF SUCH LOSSES, COSTS, OR DAMAGES ARE FORESEEABLE. IN NO EVENT WILL GLEN DIMPLEX AMERICAS, OR ITS OFFICERS, DIRECTORS, OR AGENTS BE LIABLE FOR ANY DIRECT LOSSES, COSTS, OR DAMAGES THAT EXCEED THE PURCHASE PRICE OF THE PRODUCT.

SOME JURISDICTIONS DO NOT ALLOW THE EXCLUSION OR LIMITATION OF INCIDENTAL OR CONSEQUENTIAL DAMAGES, SO THE ABOVE LIMITATION OR EXCLUSION MAY NOT APPLY TO THE PURCHASER.

How State and Provincial law apply

This limited warranty gives you specific legal rights, and you may also have other rights which vary from jurisdiction to jurisdiction. The provisions of the United Nations Convention on Contracts for the Sale of Goods shall not apply to this limited warranty or the sale of products covered by this limited warranty.

1-888-346-7539 | www.dimplex.com

In keeping with our policy of continuous product improvement, we reserve the right to make changes without notice.

© 2025 Glen Dimplex Americas

Optimyst®

Modèle
Mapleton
MPT-LS-AM
500004330

Guide d'installation et de l'utilisateur

Vos commentaires sont précieux!

Votre contribution aide à créer des produits et des expériences encore meilleurs.

Transmettez de la chaleur et laissez un commentaire.
dimplex.com/sharethewarmth

YouTube @DimplexNorthAmerica

CONSIGNES DE SÉCURITÉ IMPORTANTES :
Lire le présent manuel avant d'essayer d'installer ou d'utiliser ce foyer électrique. Toujours respecter les avertissements et suivre les consignes de sécurité comprises dans le présent manuel afin de prévenir les blessures ou les dommages matériels.

Pour découvrir la gamme complète de produits Dimplex, visitez www.dimplex.com

Dimplex®

INSTALLER: LEAVE THIS MANUAL WITH THE APPLIANCE.
CONSUMER: RETAIN THIS MANUAL FOR FUTURE REFERENCE

55297 ISSUE 1
7217190100R00

Table des matières

Enregistrement **3**

CONSIGNES DE SÉCURITÉ **4**

Spécifications techniques **7**

Puissance électrique. 7

Dimensions du produit 7

Contenu du paquet. **8**

Accessoires en option 8

Approvisionnement en eau **9**

Composants Optimyst 9

Qualité de l'eau. 9

Remplir la bouteille d'eau 9

Installation de l'accessoire collier de cheminée 11

Fonctionnement **12**

Fonctionnement général. 12

Fonctionnement à distance 13

Entretien **16**

Remplacement de la pile de la télécommande 16

Dépannage **17**

Garantie. **18**

Références utilisées dans le manuel :

NOTE :
Marches à suivre et techniques considérées suffisamment importantes pour qu'on les souligne.

MISE EN GARDE :
Marches à suivre et techniques dont le non-respect pourrait causer des dommages matériels.

AVERTISSEMENT :
Marches à suivre et techniques qui, si elles ne sont pas bien respectées, exposeront l'utilisateur à des risques d'incendie, de blessure grave ou de décès.

ENREGISTREZ VOTRE PRODUIT EN LIGNE

www.dimplex.com/enregistrer

Prendre en note les numéros de modèle et de série de l'appareil à des fins de consultation ultérieure.

Modèle _____

Numéro de série _____

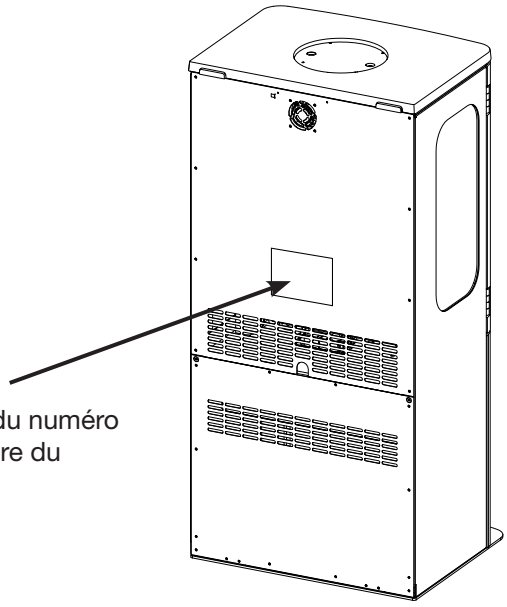

L'étiquette du modèle et du numéro de série se trouve à l'arrière du poêle.

IL N'EST PAS NÉCESSAIRE D'ALLER AU MAGASIN

Si vous avez des questions liées au fonctionnement de ce produit ou si vous avez besoin d'un entretien, ne retournez pas le produit au magasin.

Pour obtenir du soutien technique, communiquez avec nous :

www.dimplex.com/support

ou

Sans frais au 1 888 346-7539

⚠ CONSIGNES DE SÉCURITÉ

Lors de l'utilisation d'appareils électriques, des précautions de base doivent toujours être respectées afin de réduire les risques d'incendie, de choc électrique et de blessures, notamment les suivantes :

① Lire attentivement toutes les instructions avant d'utiliser l'appareil.

② Le radiateur est chaud pendant son fonctionnement. Pour éviter les brûlures, ne laissez pas la peau nue toucher les surfaces chaudes. La garniture autour de la sortie du radiateur devient chaude pendant son fonctionnement.

⚠ **MISE EN GARDE :** Température élevée : maintenez les cordons électriques, les rideaux et autres meubles à au moins 0,9 m de l'avant du radiateur et à l'écart des côtés et de l'arrière.

③ Une extrême prudence est de mise lorsqu'un radiateur est utilisé par ou à proximité d'enfants ou de personnes handicapées, et lorsque l'appareil est laissé en fonctionnement sans surveillance.

④ Débranchez toujours l'appareil lorsqu'il n'est pas utilisé.

⑤ N'utilisez pas un appareil dont le cordon ou la fiche est endommagé, en cas de dysfonctionnement, de chute ou de dommage quelconque. Débranchez l'appareil et faites-le inspecter par un électricien qualifié avant utilisation.

⑥ Ne pas utiliser à l'extérieur.

⑦ L'appareil n'est pas conçu pour être utilisé dans les salles de bains, les buanderies et autres espaces intérieurs similaires. Ne placez jamais l'appareil à un endroit où il pourrait tomber dans une baignoire ou un autre récipient contenant de l'eau.

⑧ Ne faites pas passer le cordon sous de la moquette. Ne le recouvrez pas de tapis, de tapis de couloir ou d'autres objets similaires. Disposez le cordon loin des zones de passage et à un endroit où il ne risque pas de trébucher.

⑨ Pour débrancher l'appareil, éteignez les commandes, puis débranchez la fiche de la prise.

⑩ Utilisez toujours des prises correctement mises à la terre, protégées par un fusible et polarisées.

⑪ N'insérez pas et ne laissez pas de corps étrangers pénétrer dans les ouvertures de ventilation ou d'évacuation d'air, car cela pourrait provoquer un choc électrique, un incendie ou endommager l'appareil.

⑫ Pour éviter tout risque d'incendie, ne bloquez en aucun cas l'entrée ou la sortie d'air. Ne l'utilisez pas sur des surfaces molles, comme un lit, où les ouvertures pourraient être obstruées.

⑬ Tous les radiateurs électriques contiennent des pièces chaudes et susceptibles de produire des arcs électriques ou des étincelles. Ne pas utiliser dans des endroits où de l'essence, de la peinture ou des liquides inflammables sont utilisés ou stockés, ni dans des endroits où l'appareil sera exposé à des vapeurs inflammables.

⑭ Ne pas modifier l'appareil. Utiliser uniquement comme décrit dans ce manuel. Toute autre utilisation non recommandée par le fabricant peut provoquer un incendie, une électrocution ou des blessures.

⑮ Pour réduire les risques d'électrocution, cet appareil doit être mis à la terre. Évitez d'utiliser une rallonge. Les rallonges peuvent surchauffer et provoquer un incendie. Branchez toujours les radiateurs directement sur une prise murale. N'utilisez jamais de rallonge ou de multiprise amovible.

⑯ Ne brûlez pas de bois ou d'autres matériaux dans l'appareil.

⑰ Faites toujours appel à un électricien agréé si de nouveaux circuits ou prises sont nécessaires.

⑱ Débranchez l'alimentation électrique avant tout nettoyage, entretien ou déplacement de l'appareil.

⑲ Lors du transport ou du stockage de l'appareil et du cordon, conservez-les dans un endroit sec, à l'abri des vibrations excessives et stockez-les de manière à éviter tout dommage.

⑳ Le poêle ne doit pas être placé directement sous une prise de courant.

㉑ Le poêle doit être positionné de manière à ce que la prise soit accessible.

㉒ Ne bloquez pas la sortie de chaleur ni les ouvertures d'aération de ce produit.

⚠ **AVERTISSEMENT :** La télécommande contient de petites piles. Tenir hors de portée des enfants. En cas d'ingestion, consulter immédiatement un médecin.

⚠ **AVERTISSEMENT :** Ne pas installer la pile à l'envers, la charger, la mettre au feu ou la mélanger avec des piles usagées ou d'autres types de piles ; elles pourraient exploser ou fuir et causer des blessures.

! NOTA : Toute modification non expressément approuvée par le responsable de la conformité pourrait annuler le droit de l'utilisateur à utiliser l'équipement.

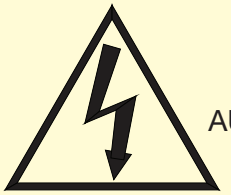

MISE EN GARDE
RISQUE DE DÉCHARGES ÉLECTRIQUES
NE PAS OUVRIR
AUCUNE PIÈCE DONT L'ENTRETIEN PEUT ÊTRE EFFECTUÉ PAR L'UTILISATEUR NE SE TROUVE À L'INTÉRIEUR

Conformité à la FCC

⚠ **MISE EN GARDE :** Cet appareil a été testé et jugé conforme aux limites autorisées pour un dispositif numérique de classe B, en vertu de la partie 15 des règlements de la FCC. Ces limites visent à offrir une protection raisonnable contre les interférences nuisibles dans une installation résidentielle. Cet appareil génère, utilise et peut émettre de l'énergie radioélectrique. S'il n'est pas installé et utilisé selon les instructions, il peut causer des interférences nuisibles à la réception des signaux de radio ou de télévision, ce qui peut être vérifié en mettant le commutateur de l'appareil en position de marche, puis d'arrêt. Nous recommandons à l'utilisateur de tenter d'éliminer les interférences à l'aide d'une ou de plusieurs des mesures suivantes :

- Changer l'orientation ou l'emplacement de l'antenne réceptrice.
- Augmenter la distance entre l'appareil et le récepteur.
- Brancher l'appareil dans une prise sur un circuit autre que celui où le récepteur est branché.
- Consulter le détaillant ou un technicien radio/ télévision expérimenté pour obtenir de l'aide.

L'appareil est conforme à la partie 15 des règlements de la FCC. L'utilisation de l'appareil est assujettie aux deux conditions suivantes : (1) L'appareil ne doit pas causer d'interférences nuisibles. (2) L'appareil doit accepter toute interférence captée, y compris les interférences susceptibles de causer un fonctionnement indésirable.

⚠ **MISE EN GARDE DE LA FCC :** Les changements ou les modifications n'ayant pas fait l'objet d'une approbation expresse de la partie responsable de la conformité auront pour effet d'annuler le droit d'utilisation de l'appareil par l'utilisateur.

Consignes de mise à la terre

Ce produit doit être relié à la terre. En cas de dysfonctionnement ou de panne, la mise à la terre offre un chemin de moindre résistance au courant électrique afin de réduire le risque de choc électrique. Ce produit est équipé d'un cordon doté d'un conducteur de mise à la terre et d'une fiche de mise à la terre.

La fiche doit être branchée sur une prise appropriée, correctement installée et mise à la terre conformément à la réglementation locale.

Ce produit est destiné à être utilisé sur un circuit de 120 V et possède une fiche de mise à la terre similaire à celle illustrée ci-dessous. Assurez-vous que le produit est branché sur une prise ayant la même configuration que la fiche. Aucun adaptateur ne doit être utilisé avec ce produit.

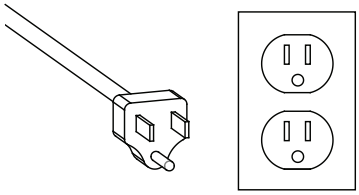

⚠ **DANGER**: Un mauvais raccordement du conducteur de mise à la terre peut entraîner un risque de choc électrique. En cas de doute sur la mise à la terre du produit, consultez un électricien ou un technicien qualifié. Ne modifiez pas la fiche fournie avec le produit ; si elle ne convient pas à la prise, faites installer une prise adaptée par un électricien qualifié.

CONSERVER CES INSTRUCTIONS

⚠ INSTRUCTIONS IMPORTANTES

L'avant du poêle Optimyst doit rester à 1 mètre de tout meuble, rideau ou autre obstacle.

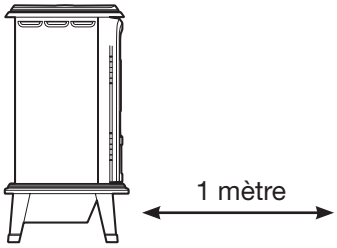

! **REMARQUE :** Lorsque vous placez ce poêle dans un conduit de cheminée existant, assurez-vous que l'ouverture a été obstruée afin d'éviter que le courant d'air n'affecte l'effet de la flamme ou le poêle.

Avant l'installation, vérifiez que la tension d'alimentation est de 120 V.

! **REMARQUE :** Le poêle Optimyst doit être branché sur le secteur. Prenez le temps de lire attentivement tous les avertissements et instructions de sécurité avant d'installer l'appareil. Retirez soigneusement tous les éléments de l'emballage et lisez les étiquettes d'avertissement sur l'appareil. Veuillez conserver l'emballage pour une utilisation ultérieure en cas de déplacement nécessaire de l'appareil.

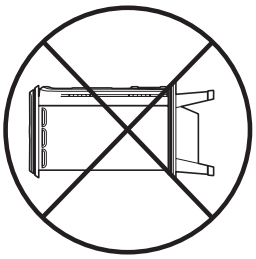

Veillez toujours à ce que le poêle repose sur un sol plat, de niveau.

Une fois installé, ne déplacez jamais le poêle Optimyst et ne le posez jamais sur le dos sans avoir vidé l'eau du puisard et du réservoir d'eau.

Le réservoir d'eau, le puisard, la buse, le couvercle du réservoir et les filtres à air doivent être nettoyés régulièrement, en particulier dans les régions où l'eau est dure et où des dépôts de calcaire se forment.

Si vous prévoyez de ne pas utiliser le poêle Optimyst pendant plus d'une semaine, vidangez l'eau du puisard et du réservoir d'eau. S'assurer que le carter est sec.

! **NOTE :** Il est possible d'entendre un bruit causé par le fonctionnement de l'effet de flamme. C'est normal et ne doit pas être une source d'inquiétude. L'effet de flamme peut être utilisé avec ou sans chauffage.

Puissance électrique

Puissance calorifique		120V	
Puissance calorifique nominale	P_{Nom}	1.15	kW
Puissance calorifique minimale	P_{min}	0.6	kW
Production maximale de chaleur continue	Pmax	1.15	kW
Consommation d'électricité auxiliaire			
En mode veille	P_{Nom}	0.5	W
Flamme uniquement	P_{Nom}	135	W

Dimensions du produit

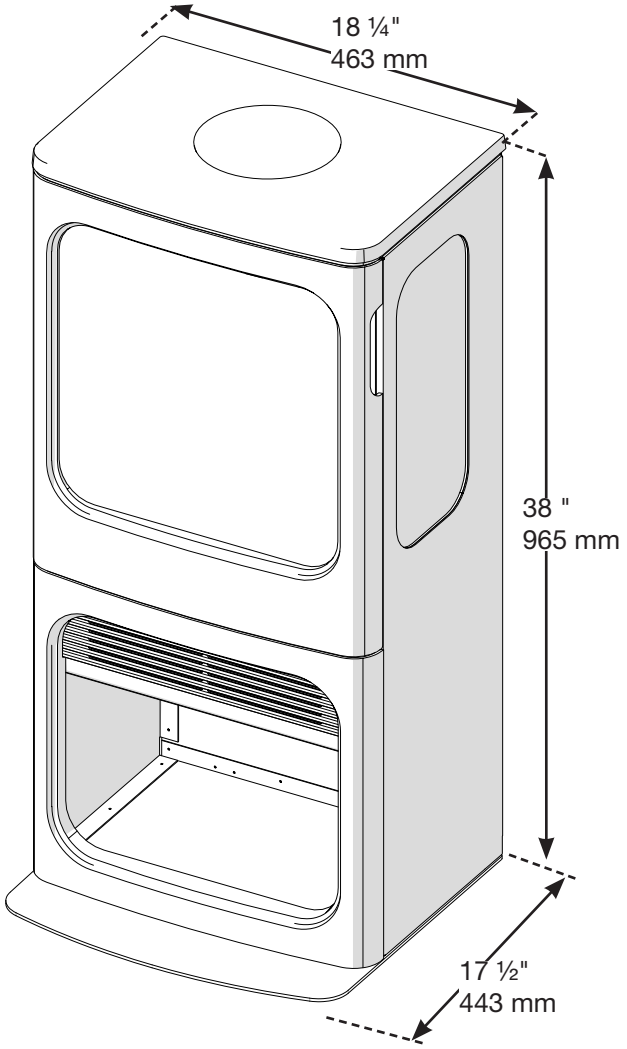

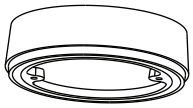

L'accessoire de collier de cheminée s'adapte à une cheminée de 6" (152 mm).

Contenu du paquet

	Poêle Optimyst
	Jeu de billes
	Télécommande

	Guide d'installation et d'utilisation
	Transducteur
	Réservoir d’eau
	Brosse

Accessoires en option

	Collier de cheminée (vendu séparément)

Composants Optimyst

Pour accéder à ces composants, ouvrez la porte du poêle et retirez les bûches.

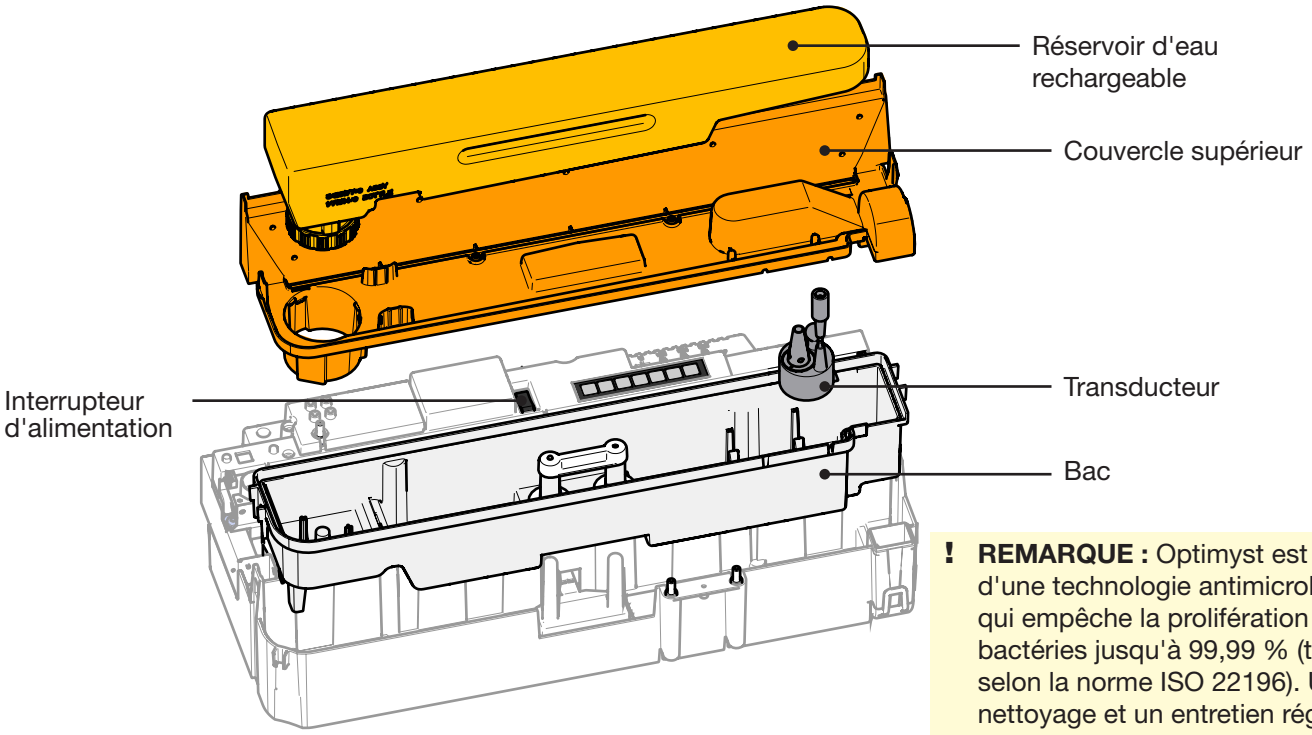

! **REMARQUE :** Optimyst est doté d'une technologie antimicrobienne qui empêche la prolifération des bactéries jusqu'à 99,99 % (testé selon la norme ISO 22196). Un nettoyage et un entretien réguliers sont nécessaires.

Qualité de l'eau

- Il convient d'utiliser de l'eau du robinet propre et normale.
- Dans les régions où l'eau est dure, il est recommandé d'utiliser de l'eau filtrée. Cela permet d'éviter la formation de dépôts calcaires et, avec un entretien régulier, de prolonger la durée de vie du produit. Un nettoyage et un entretien plus fréquents peuvent être nécessaires.
- L'eau non filtrée provenant d'un puits ou de toute autre source non contrôlée n'est pas recommandée.
- Ne pas boire l'eau du réservoir d'eau ou de la cuve à eau.

Remplir la bouteille d'eau

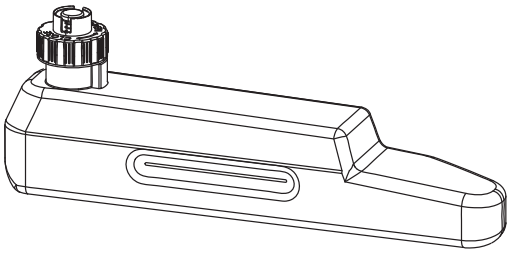

- La bouteille d'eau doit être remplie toutes les 9 à 12 heures de fonctionnement, en fonction du réglage de la flamme.
- Retirez le couvercle du réservoir d'eau en le tournant dans le sens inverse des aiguilles d'une montre et remplissez-le d'eau propre.
- Lorsque vous revissez le couvercle du réservoir d'eau, veillez à ne pas trop le serrer.

1 Remplir le réservoir d'eau

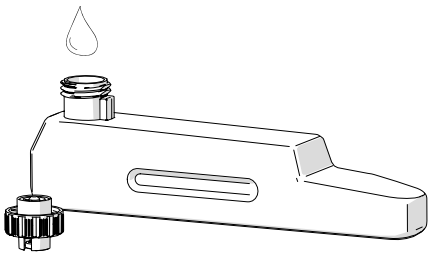

Retirez le couvercle du réservoir d'eau en le tournant dans le sens inverse des aiguilles d'une montre et remplissez-le d'eau propre.

Lorsque vous revissez le couvercle du réservoir d'eau, veillez à ne pas trop le serrer.

Réinstallez le réservoir d'eau.

! **REMARQUE :** Ne remplissez le réservoir d'eau qu'avec de l'eau propre. Ceci est nécessaire pour produire l'effet de flamme.

2 Brancher le poêle et l'allumer

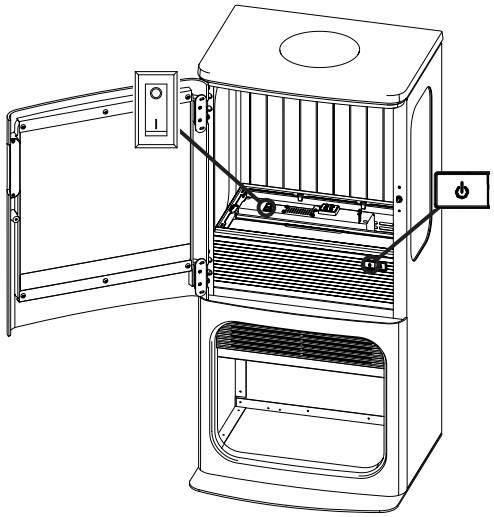

Branchez le cordon d'alimentation du poêle Optimyst dans une prise de courant de 15 ampères, 120 V.

Allumez l'interrupteur de la cassette et appuyez sur le bouton de veille du poêle.

! **REMARQUE :** assurez-vous que le cordon d'alimentation n'est pas coincé sous le poêle Optimyst, car cela pourrait l'endommager.

3 Placer le jeu de bûches

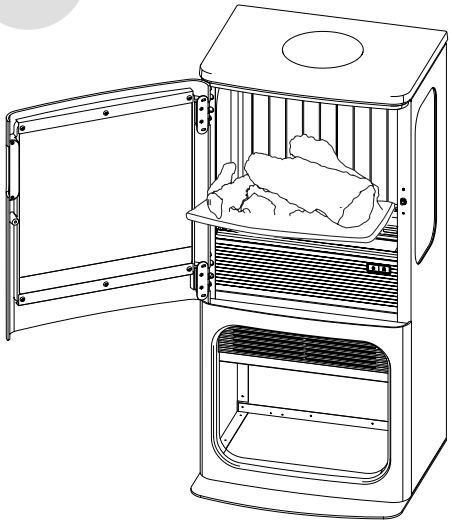

Placez le jeu de bûches à l'intérieur du poêle pour obtenir l'aspect final.

Ajoutez des bûches dans le compartiment à bûches ci-dessous si vous le souhaitez. Ne pas remplir au-dessus de la barre d'écartement.

Installation de l'accessoire collier de cheminée

(accessoire optionnel vendu séparément)

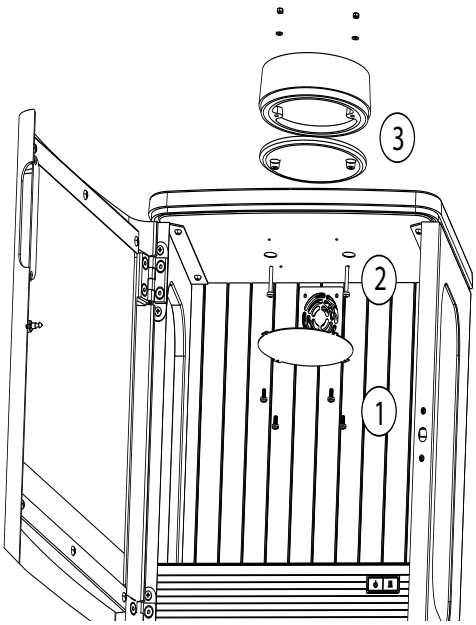

1. Ouvrez la porte et retirez les quatre vis du panneau réfléchissant intérieur. Mettre de côté pour le remontage ultérieur.
2. Dévissez les deux vis qui maintiennent le couvercle en place. Utilisez un petit tournevis dans le trou pour pousser le capuchon vers le haut afin de pouvoir le soulever et le retirer.
3. Placez le collier de cheminée sur le couvercle supérieur et alignez les trous de fixation. Introduisez les deux longues vis fournies avec le collier de cheminée dans le couvercle et fixez-les à l'aide des écrous fournis.
4. Remettre en place le panneau réfléchissant intérieur à l'aide des quatre vis.

Fonctionnement général

⚠ **AVERTISSEMENT:** Ce poêle électrique doit être correctement installé avant d'être utilisé.

! **REMARQUE:** Après une coupure de courant, le poêle revient en mode veille et conserve les réglages précédemment utilisés.

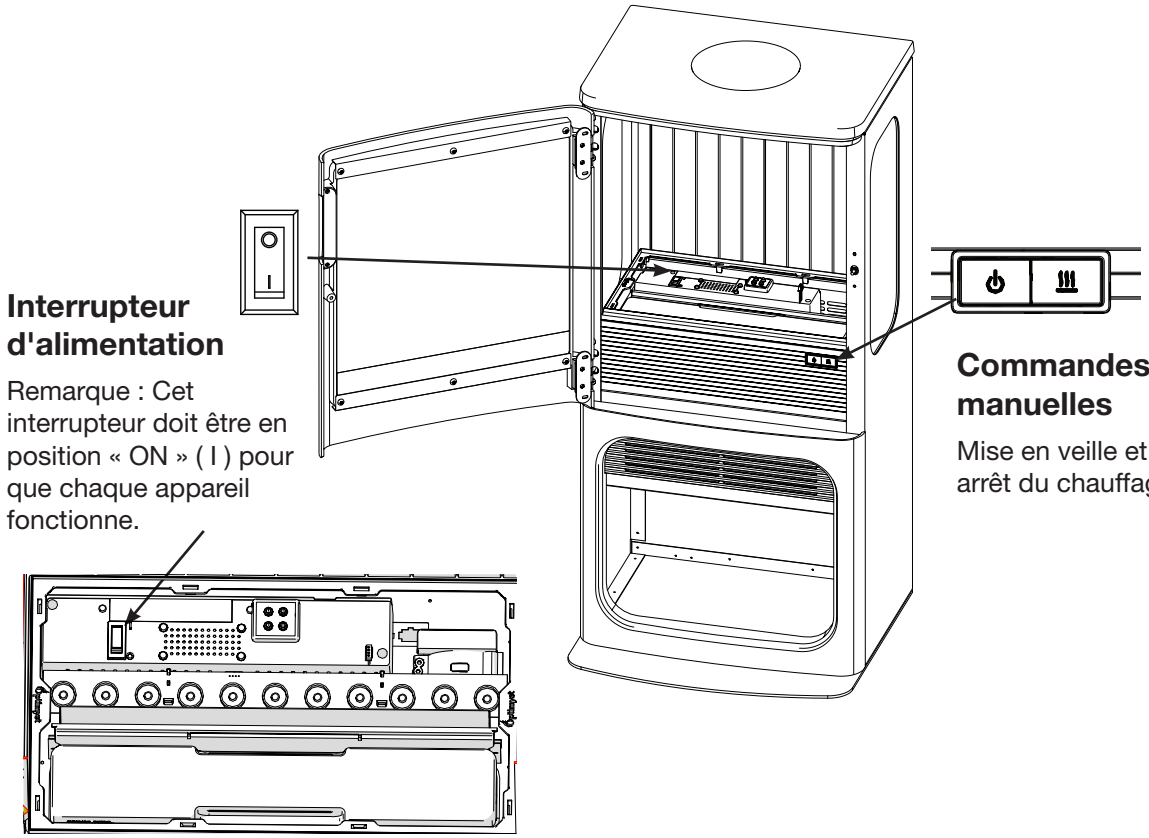

Fonctions spéciales (utilisation des commandes manuelles)

Désactiver la chaleur : Lorsque le produit est en cours d'utilisation, maintenez le bouton "heat" enfoncé pendant 10 secondes pour désactiver la chaleur. L'appareil émet deux bips pour indiquer que le chauffage est désactivé. Lorsque l'utilisateur essaie d'allumer le chauffage, l'appareil émet 4 bips et affiche CD52 sur le combiné. Pour réactiver le mode chauffage, maintenez le bouton chauffage enfoncé pendant 10 secondes lorsque le produit est en marche. L'appareil émet un bip et reprend son fonctionnement normal.

Démarrage automatique à la mise sous tension : Lorsque le produit est en cours d'utilisation, maintenez le bouton de veille enfoncé pendant 10 secondes pour activer le démarrage automatique lorsque le produit est mis sous tension. L'appareil émet deux bips pour indiquer que le mode de démarrage automatique est activé. Le chauffage ne s'enclenche pas automatiquement lorsque ce mode est actif, l'utilisateur doit l'activer manuellement. Pour désactiver le démarrage automatique, maintenez le bouton de veille enfoncé pendant 10 secondes lorsque le produit est en marche. Le produit émet un bip pour indiquer que le démarrage automatique est désactivé. Lorsqu'il est mis sous tension, le produit démarre en mode veille.

Fonctionnement à distance

! **REMARQUE:** Après une coupure de courant, le poêle revient en mode veille et conserve les réglages précédemment utilisés.

1. Écran d'affichage
2. Bouton de « Retour »
3. Bouton de « Menu »
4. Bouton « Avance » (ADV)
5. Flèches « Haut et Bas »
6. Bouton "Enter" (appuyez sur ce bouton pour activer la télécommande à l'adresse)

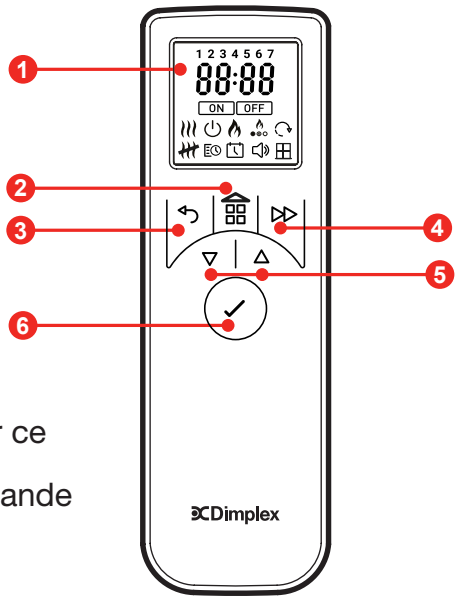

Navigation

Pour utiliser les fonctions, appuyez sur menu et utilisez les flèches ▽ ou △ jusqu'à ce que la sélection souhaitée clignote. Appuyez sur ⊘ pour confirmer la sélection. Utilisez les ▽ flèches ou △ pour ajuster le réglage et appuyez sur ⊘ pour sélectionner.

Mode veille

L'écran de la télécommande s'éteint lorsqu'il n'est pas utilisé afin d'économiser l'énergie. Pour activer la télécommande, appuyez sur ⊘. Il y a un petit délai avant que l'écran ne s'allume.

Veille

Lorsqu'elle est en veille, la télécommande affiche OFF. Appuyez sur ⊘ pour l'allumer. Lorsque l'appareil est en marche, la télécommande affiche ON. Utilisez les flèches pour sélectionner l'icône de veille pour mettre l'appareil en veille.

Appairage de la télécommande

Votre télécommande est déjà appariée à votre produit en usine. Si elle se déconnecte ou si vous recevez une nouvelle télécommande, elle devra être appariée à nouveau. Pour coupler la télécommande à la cheminée :

1. Ouvrez la porte et placez l'interrupteur à bascule en position de marche (I). Vous devez entendre un bip sonore.
2. Appuyez sur la touche et maintenez ⊘ enfoncée jusqu'à ce que PAIR apparaisse à l'écran
3. Approchez la télécommande du produit où se trouve le récepteur.
4. Le produit commencera à émettre un bip et clignotera
5. Appuyez sur ⊘ pour terminer le processus d'appairage. L'appareil passera alors en mode veille.
6. Pour redémarrer le mode d'appairage du produit à tout moment, maintenez le bouton de veille pendant 3 secondes en mode veille. Le bouton de veille clignote en bleu pour indiquer que le mode d'appairage est lancé et s'arrête au bout de 15 secondes.

Fonctionnement

	Veille	Permet d'activer ou de désactiver la mise en veille. Après avoir appuyé sur ce bouton, il y a une séquence de réchauffement de 45 secondes avant que la flamme ne s'allume.
	Intensité de la flamme	Réglez la hauteur de la flamme du produit pour une performance optimale. Il existe six niveaux d'intensité de la flamme. Après une utilisation prolongée, un réglage plus élevé peut être nécessaire pour obtenir l'effet de flamme désiré, ce qui peut indiquer que le transducteur doit être remplacé. Appuyez sur ou sur les commandes manuelles pour obtenir l'intensité de flamme souhaitée Sur la télécommande, sélectionner et ajuster selon les besoins. Veuillez donner au générateur de flammes le temps de réagir aux changements que vous apportez.
	Volume et crépitement	Sélectionnez le volume du son de craquement parmi les cinq réglages de volume ou désactivez le son de craquement. Pour plus d'authenticité, vous pouvez ajouter le son des bûches crépitantes à l'effet de flamme. Sélectionnez l'icône sur la télécommande pour régler le niveau sonore en appuyant sur ▽ ou △ suivi de ENTER pour sélectionner. Sur les commandes manuelles, le bouton permet d'activer/désactiver le son.
	Chauffage en marche / Mode manuel	Appuyer sur cette touche pour activer/désactiver la chaleur sur les commandes manuelles. Avec la télécommande, après avoir sélectionné , utilisez ▽ ou △ pour régler la température ambiante souhaitée. Notez que le réglage de la température par défaut est de 21°C et que le point de consigne maximal de la température du produit est de 30°C. Appuyez sur la touche Entrée pour confirmer,
Mode chauffage haut/ bas		Lorsque le menu de chauffage est actif, maintenez la touche d'avancement pendant 3 secondes pour accéder au menu de sortie de chauffage Hi/Lo. Hi = pleine puissance calorifique, Lo = demi-puissance calorifique, suivi de ENTER pour sélectionner.
	Arrêt de la chaleur (à distance)	Pour désactiver le chauffage, appuyez sur la touche Menu ou Retour ↩, puis utilisez ▽ ou △ pour mettre en surbrillance le symbole et appuyez sur Entrée pour sélectionner.
	Date/Heure (à distance)	La date et l'heure doivent être réglées avant l'utilisation ou après le remplacement des piles. Pour régler la date et l'heure sur la télécommande : 1. Appuyez sur Enter lorsque clignote 2. Appuyez sur ▽ and △ pour régler l'heure, appuyez sur ✓ Remarque : ce produit fonctionne comme une horloge de 24 heures. 3. Appuyez sur ▽ et △ pour régler les minutes, appuyez sur ✓ 4. Appuyez sur ▽ et △ pour régler le jour, appuyez sur ✓ 5. Appuyez sur ▽ et △ pour régler le mois, appuyez sur ✓ 6. Appuyez sur ▽ et △ pour régler l'année, appuyez sur ✓ 7. Appuyez sur ▽ et △ pour sélectionner ON/OFF pour l'heure d'été, appuyez sur Enter pour confirmer et revenir à l'écran d'accueil.

	Horaire de la minuterie (à distance)	Cette fonction permet au produit de s'allumer ou de s'éteindre automatiquement à des heures programmées. Quatre plages horaires sont disponibles tout au long de la journée et peuvent être personnalisées pour chaque jour de la semaine. Pour activer ou désactiver la programmation horaire, naviguez jusqu'à . Sélectionnez ON ou OFF. Pour reprogrammer les programmes d'usine par défaut : 1. Naviguez jusqu'à . Sélectionnez Edit. Appuyer sur . *Les jours de la semaine sont désormais affichés en haut de l'écran* Jour 1 = lundi, jour 2 = mardi, jour 3 = mercredi, jour 4 = jeudi, jour 5 = vendredi, jour 6 = samedi, jour 7 = dimanche 2. Appuyez sur △ pour naviguer jusqu'au jour souhaité et appuyez sur . P1 sera affiché à l'écran 3. Appuyez sur Enter pour sélectionner P1, ou appuyez sur △ pour naviguer vers P2, P3 ou P4. Appuyer sur . MARCHE va s'afficher. 4. Utilisez ▽ ou △ pour régler l'heure de mise en marche, puis appuyez sur 5. Utilisez ▽ ou △ pour régler l'heure de la minute d'activation, puis appuyez sur 6. Utilisez ▽ ou △ pour régler la température, puis appuyez sur ARRÊT va s'afficher. 7. Appuyez sur ▽ ou △ pour régler l'heure d'arrêt, puis appuyez sur Enter pour confirmer. 8. Appuyez sur ▽ ou △ pour régler l'heure de la minute d'arrêt, puis appuyez sur Enter pour confirmer. 9. Appuyez sur Enter pour modifier le programme P2, suivez les étapes 5 à 12, appuyez sur △ pour passer à P3. 10. Appuyez sur Enter pour modifier le programme P3, suivez les étapes 5 à 12, appuyez sur △ pour passer à P4. 11. Appuyez sur Entrée pour modifier le Programme P4, suivez les étapes 5 à 12. Pour copier les programmes de chauffage P1-P4 nouvellement programmés sur d'autres jours, appuyez sur le bouton ADV et maintenez-le enfoncé ; l'icône COPY va s'afficher. Naviguez à l'aide des boutons PLUS/MOINS jusqu'aux autres jours et appuyez sur la touche ENTRER pour coller. COLLER va s'afficher pour confirmer le réglage.

Fonctions avancées		
Pour accéder aux fonctions ci-dessous, appuyez simultanément sur les boutons Menu et Advance ▷▷ pendant 3 secondes pour accéder aux options du menu Advance. Utilisez l'unité ▽ ou △ pour afficher le menu souhaité et appuyez sur ENTER pour le sélectionner. Remarque La fonction Sb n'est pas activée pour ce produit		
rb	**Minuterie de retour en arrière**	Le produit se met en veille après la période indiquée. Sélectionnez ON à l'aide de ▽ ou △ (clignote) et Enter pour accéder au menu de l'heure. Appuyez sur ▽ ou △ pour mettre en évidence la période de temps prédéfinie souhaitée (30 minutes, 1 heure, 1,5 heure, 2 heures, 4 heures, 8 heures) et appuyez sur ENTER pour la sélectionner. Indique rb à l'écran lorsqu'elle est active.
FP	**Protection contre le gel**	Le mode de protection contre le gel empêche la pièce de geler. Le chauffage se met en marche si la température de la pièce descend en dessous de 7°C. Indique FP à l'écran lorsqu'il est actif.
°C °F	**Affichage de l'unité de température**	L'utilisateur peut modifier les unités de la température (°C et °F). Utilisez ▽ ou △ pour sélectionner et pour confirmer.

Remplacement de la pile de la télécommande

Pour remplacer les piles :

1. Retirez le couvercle des piles de la télécommande.
2. Installez correctement deux piles AA dans le porte-piles.
3. Fixez le couvercle de la batterie.

Les piles doivent être recyclées ou jetées de manière appropriée. Consulter les autorités locales ou le fournisseur pour les recommandations de recyclage dans votre pays.

Nettoyage

AVERTISSEMENT : Débranchez l'appareil et laissez-le refroidir pendant 10 minutes avant de procéder à toute opération d'entretien ou de nettoyage, afin de réduire les risques d'incendie, d'électrocution ou de dommages corporels.

AVERTISSEMENT: Le poêle Optimyst ne doit pas être utilisé lorsqu'il y a une accumulation de poussière ou de saleté sur ou dans l'appareil, car cela peut provoquer une accumulation de chaleur et éventuellement des dommages.

REMARQUE : Évitez de renverser de l'eau pour ne pas endommager les composants électroniques.

Réservoir d'eau	1. Vider le réservoir d'eau et nettoyer soigneusement le bouchon et ses joints à l'aide de la brosse fournie. 2. Ajouter de l'eau chaude et du liquide vaisselle, agiter et rincer abondamment. 3. Remplir avec de l'eau propre et resserrer le bouchon.	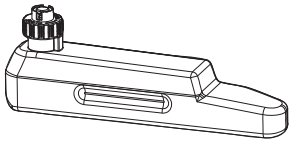
Transducteur	1. Débrancher le câble du transducteur et le mettre de côté 2. Faites tremper le transducteur dans une solution composée à moitié de vinaigre et à moitié d'eau pendant 20 minutes. 3. Utiliser la brosse pour déloger toute accumulation de calcium. 4. Rincer le transducteur avec de l'eau.	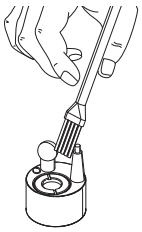
Bac	1. Retirer la buse en poussant les languettes situées à l'avant du module. 2. Soulever délicatement le carter, le vider et le nettoyer à l'eau chaude savonneuse à l'aide de la brosse fournie. 3. Rincer abondamment à l'eau claire.	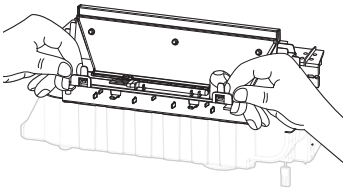
Filtre à air	1. Retirer le filtre à air. 2. Rincer le filtre et séchez-le avec une serviette. 3. Réinstaller avec le côté noir grossier vers l'extérieur.	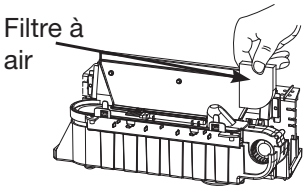
Nettoyage de surface	Nettoyer les surfaces du poêle Optimyst à l'aide d'un chiffon doux et propre. Ne pas utiliser de nettoyants abrasifs.	
Assemblage de l'appareil de chauffage	Utiliser un chiffon sec pour enlever la poussière accumulée sur la grille frontale à la base du poêle Optimyst.	

Entretien

À l'exception de l'installation et du nettoyage décrits dans le présent manuel, tout autre entretien doit être effectué par un représentant du service après-vente agréé.

Dépannage

Problème	Cause	Solution
L'effet de flamme ne démarre pas.	Faible niveau d'eau. CD01/CD51 s'affiche.	Vérifiez que le réservoir d'eau est plein et qu'il y a de l'eau dans le bac.
	Le transducteur n'est pas correctement placé dans le carter.	Veillez à ce que le transducteur s'insère dans le creux moulé du carter. Assurez-vous que le câble du transducteur n'est pas obstrué et qu'il est connecté en l'enfonçant fermement dans la prise
L'effet de flamme est suffisant.	L'effet de flamme est réglé trop bas.	Augmentez le niveau de flamme. Voir « Fonctionnement ».
	Le transducteur a atteint la fin de sa durée de vie.	Remplacer le transducteur.
L'effet de flamme produit trop de fumée.	L'effet de flamme est réglé trop haut.	Diminuez le niveau de flamme. Voir 'Fonctionnement' Donnez au transducteur un peu de temps pour s'adapter au nouveau réglage.
Le chauffage ne démarre pas.	Le point de consigne de la température est trop bas.	Augmentez le point de consigne de la température. Voir « Fonctionnement ».
	La fonction de chauffage a été désactivée. CD02/CD52 s'affiche.	Veuillez contacter notre service clientèle.
	Le thermostat de bord a dépassé la température autorisée. CD03/CD33 s'affiche.	Inspectez le produit et éliminez tout obstacle au chauffage ou à la circulation de l'air autour du produit. Débranchez l'appareil et laissez-le refroidir pendant 10 minutes.
	Le thermostat a été endommagé Err/CD20 s'affiche.	Veuillez contacter notre service clientèle.
	La sécurité thermique s'est activée.	Inspectez le produit et éliminez toute obstruction à l'appareil de chauffage. Voir la section "Sécurité thermique" pour savoir comment réinitialiser la sécurité
Le produit ne démarre pas	Le cordon d'alimentation n'est pas branché.	Vérifiez que le cordon d'alimentation est correctement branché à la prise murale. Assurez-vous que l'appareil est sous tension.
	La connexion entre le PCB et le tableau d'affichage a échoué. CD04/CD40 s'affiche	Contactez le service clientèle
	Une erreur s'est produite sur la carte de circuit imprimé. CD5/CD23 s'affiche	Contactez le service clientèle

GARANTIE LIMITÉE DE 2 ANS

Section 1 : Produits couverts par la présente garantie limitée

La présente garantie limitée s'applique à votre nouveau foyer électrique Optimyst Mapleton[MC].

La présente garantie limitée ne s'applique qu'aux achats effectués dans l'une des provinces du Canada, à l'exception du Yukon, du Nunavut et des Territoires du Nord-Ouest, ou dans l'un des 50 États américains (incluant le district fédéral de Columbia), à l'exception d'Hawaï et de l'Alaska. La présente garantie limitée est valable seulement pour l'acheteur initial du produit et ne peut être transférée.

Section 2 : Produits non couverts par la présente garantie limitée

Les produits achetés au Yukon, au Nunavut, dans les Territoires du Nord-Ouest, à Hawaï ou en Alaska ne sont pas couverts par la présente garantie limitée. Les produits achetés dans ces États, provinces ou territoires sont vendus TELS QUELS sans aucune garantie ni condition que ce soit, y compris toute garantie ou condition implicite de qualité marchande ou de convenance à un usage particulier. L'acheteur doit assumer tous les risques relatifs à la qualité et au rendement des produits. En cas de défectuosité, tous les frais d'entretien ou de réparation nécessaires incombent à l'acheteur.

Section 3 : Couverture et durée de la présente garantie limitée

Les produits Opti-Myst Mapleton[MC] à l'exception des garnitures et des trousses d'accessoires, sont couverts par la présente garantie limitée et ont été testés et inspectés avant l'envoi. Conformément aux dispositions de la présente garantie, Glen Dimplex Americas Ltd. (appelée « Glen Dimplex Americas » aux présentes) garantit que ces produits sont exempts de tout vice de matériau et de fabrication pour une période de 2 ans à partir de la date d'achat desdits produits. Cette garantie limitée de 2 ans donne droit à l'acheteur à des services sous garantie sur place ou à domicile. Par conséquent, Glen Dimplex Americas sera responsable de tous les frais de main-d'œuvre et de transport liés à la réparation ou au remplacement du produit ou d'une pièce. Les exceptions sont décrites à la section 5. Certains territoires ne permettent pas la restriction de la durée d'une garantie implicite; il est donc possible que la restriction ci-dessus ne s'applique pas à l'acheteur.

Section 4 : Exclusions de la présente garantie limitée

La présente garantie limitée ne couvre pas les produits qui ont été réparés (sauf par Glen Dimplex Americas ou ses représentants de service autorisés) ou autrement modifiés. Elle ne couvre pas non plus les défectuosités résultant d'un mauvais usage, d'un usage abusif, d'un accident, de négligence, d'une mauvaise installation, d'une manipulation ou d'un entretien inadéquat, ou de l'utilisation avec une source de courant inadéquate.

Section 5 : Comment nous signaler une préoccupation relative à la garantie

Les défectuosités doivent être signalées au service à la clientèle de Dimplex en ligne à l'adresse dimplex.com/fr/contact_us ou par téléphone au 1 888 346-7539. Veuillez avoir à portée de la main une preuve d'achat, ainsi que les numéros de catalogue/modèle et de série du produit, pour que les représentants puissent vous aider. ** Il est nécessaire d'avoir une preuve d'achat du produit pour se prévaloir des services sous garantie limitée à domicile.

Si une pièce ou un produit couvert par cette garantie limitée présente effectivement un vice de matériau ou de fabrication pendant la garantie limitée de 2 ans relative aux produits décrits à la section 1, vous disposez des droits suivants :

- Glen Dimplex Americas pourra, à sa seule discrétion, réparer ou remplacer sans frais la pièce ou le produit défectueux. Si Glen Dimplex Americas est incapable de réparer ou de remplacer la pièce ou le produit, ou si la réparation ou le remplacement n'est pas commercialement possible, ou ne peut être fait rapidement, Glen Dimplex Americas pourra, au lieu d'effectuer la réparation ou le remplacement, décider de rembourser le prix d'achat de la pièce ou du produit.
- Le service sous garantie limitée sera dispensé uniquement par des dépositaires ou agents de service de Glen Dimplex Americas autorisés à dispenser des services sous garantie limitée.
- Cette garantie limitée de 2 ans donne droit à l'acheteur à des services sous garantie sur place ou à domicile. Par conséquent, Glen Dimplex Americas assumera tous les frais de main-d'œuvre et de transport liés à la réparation ou au remplacement du produit ou de la pièce, sauf pour ce qui suit : (i) des frais pourraient être facturés pour les coûts engagés pour se rendre au site de l'acheteur où le produit se trouve, si ce site est à plus de 30 miles (48 km) du centre de service le plus près d'un dépositaire ou d'un agent de service de Glen Dimplex Americas; et (ii) l'acheteur est entièrement responsable de dégager l'accès à toutes les pièces du produit susceptibles d'être réparées ou entretenues.
- Glen Dimplex Americas n'est pas responsable des frais engagés pour l'installation ou le retrait des enceintes (manteaux) ou des garnitures ou de toute pièce de ces produits (ou de tout produit de remplacement ou de toute pièce de rechange), y compris les frais d'expédition et de transport aller-retour à l'établissement du détaillant ou de l'agent de service autorisé et tous les frais de main-d'œuvre; la présente garantie limitée ne les couvre pas non plus. Ces frais sont la responsabilité exclusive de l'acheteur.

Section 6 : Exclusions à la responsabilité de Glen Dimplex Americas, de ses détaillants et de ses agents de service

GLEN DIMPLEX AMERICAS, SES ADMINISTRATEURS, SES GESTIONNAIRES OU SES AGENTS NE POURRONT EN AUCUN CAS ÊTRE TENUS RESPONSABLES ENVERS L'ACHETEUR OU TOUTE AUTRE TIERCE PARTIE, EN VERTU D'UN CONTRAT, DU DROIT DE LA RESPONSABILITÉ DÉLICTUELLE OU SUR TOUTE AUTRE BASE, DE COÛTS, DE PERTES OU DE DOMMAGES INDIRECTS, SPÉCIAUX, PUNITIFS, EXEMPLAIRES OU ACCESSOIRES DÉCOULANT DIRECTEMENT OU INDIRECTEMENT DE LA VENTE, DE L'ENTRETIEN, DE L'UTILISATION OU DE L'INCAPACITÉ D'UTILISATION DU PRODUIT, MÊME SI GLEN DIMPLEX AMERICAS, SES ADMINISTRATEURS, SES GESTIONNAIRES OU SES AGENTS ONT ÉTÉ INFORMÉS DE LA POSSIBILITÉ DE TELS COÛTS, PERTES OU DOMMAGES, OU SI LESDITS COÛTS, PERTES OU DOMMAGES SONT PRÉVISIBLES. GLEN DIMPLEX AMERICAS, SES GESTIONNAIRES, SES ADMINISTRATEURS OU SES AGENTS NE POURRONT EN AUCUN CAS ÊTRE TENUS RESPONSABLES DE COÛTS, DE PERTES OU DE DOMMAGES DIRECTS QUI DÉPASSENT LE PRIX D'ACHAT DU PRODUIT. CERTAINS TERRITOIRES NE PERMETTENT PAS L'APPLICATION D'EXCLUSIONS OU DE LIMITATIONS AUX DOMMAGES INDIRECTS OU ACCESSOIRES. IL SE POURRAIT DONC QUE LES EXCLUSIONS ET LIMITATIONS CI-DESSUS NE S'APPLIQUENT PAS À L'ACHETEUR.

Application des lois d'État et provinciales

Cette garantie limitée confère à l'acheteur des droits juridiques précis, et il se peut que l'acheteur ait d'autres droits qui varient d'un territoire à un autre. Les dispositions de la Convention des Nations Unies sur les contrats de vente de marchandises ne s'appliquent pas à cette garantie limitée ou à la vente de produits couverts par cette garantie limitée.

1 888 346-7539 | www.dimplex.com

Conformément à notre politique visant à améliorer sans cesse nos produits, nous nous réservons le droit d'effectuer des modifications sans préavis.

© Glen Dimplex Americas, 2024.